ORANIER Heiztechnik

ORANIER Heiztechnik GmbH
Weidenhäuser Str. 1-7
D-35075 Gladenbach
Tel. +49(0)64 62-923-710
Fax +49(0)64 62-923-349
E-Mail: info-heiztechnik@oranier.com
www.oranier.com

Niederlassung Österreich
Dürrnberger Str. 5
A-4020 Linz
Tel. +43(0)732-601 88
Fax +43(0)732-660 223
E-Mail: sales@oranier.at
www.oranier.com

60-81

Artemis Vertiko Gas

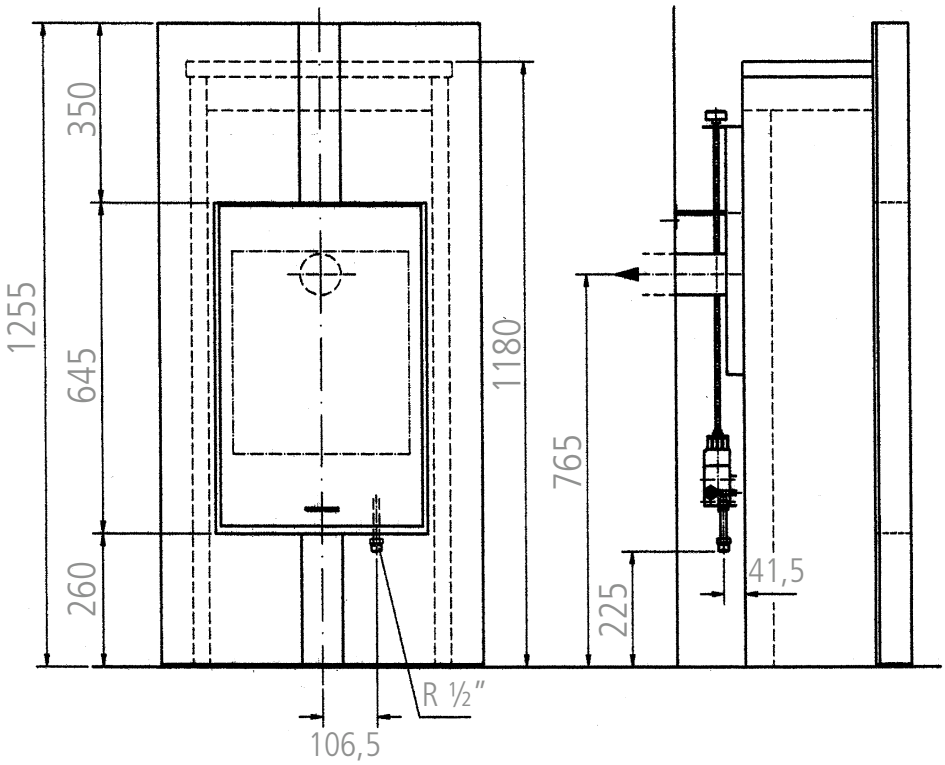

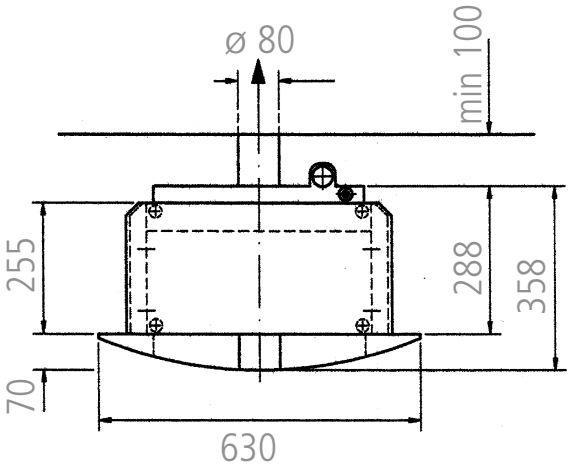

Maßzeichnung_Heiztechnik_Gasheizgeräte_04/2012 Drucktechnisch bedingte Farbabweichungen möglich. Technische Änderungen vorbehalten.